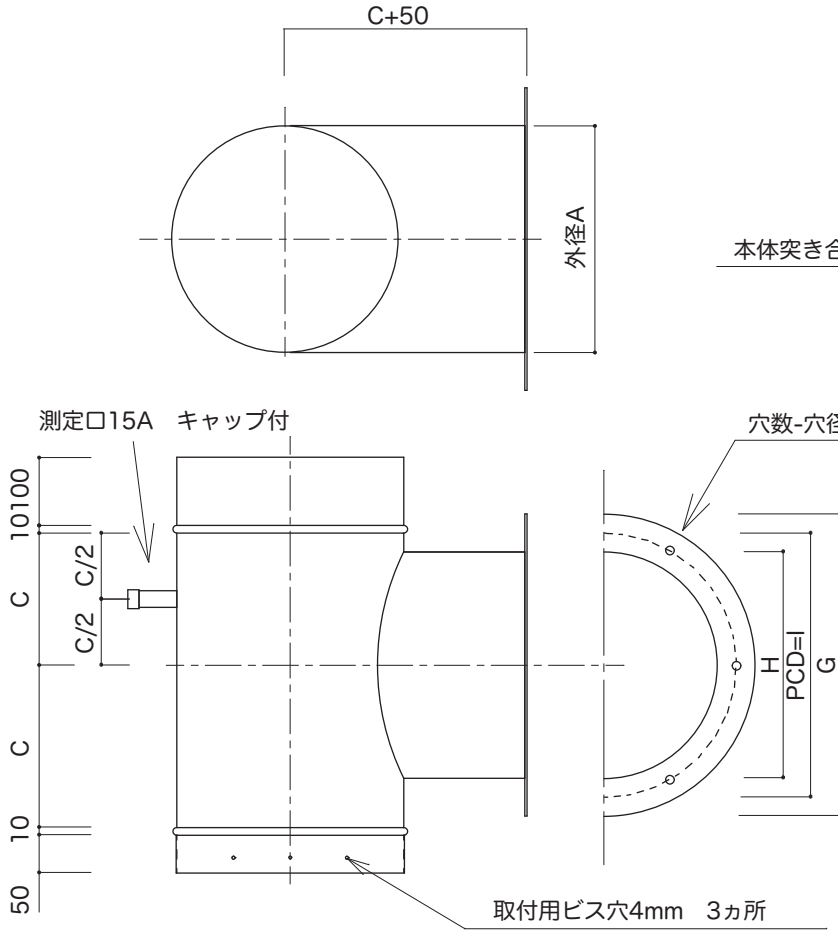

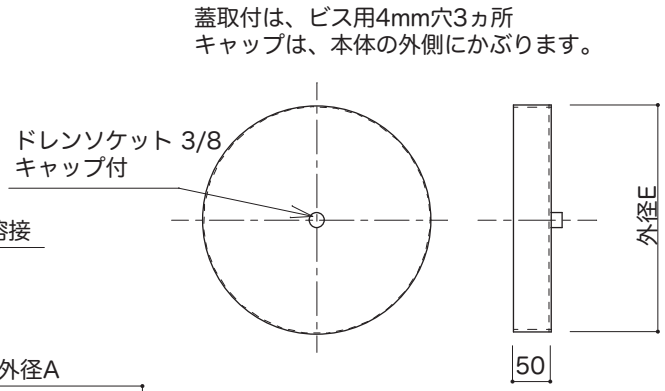

ドレン抜き差し込み式（アルミ製）

T07-○○○ー S 0 8

公称口径

SUS443J1 =J
SUS304 =S
亜鉛引き鋼鈑 =Z

板厚0.6t =06
板厚0.8t =08
板厚1.0t =10

材質　SUS304/SUS443J1/亜鉛引き鋼板
板厚　0.6t/0.8t/1.0t

公称口径	A	B	C	D	E	F	G	H	I	J
160φ	161		120	410	173		225	164	205	6-12φ
200φ	201		140	450	213		280	204	250	6-12φ
250φ	251		165	500	263		340	254	310	6-15φ

品　名	ステンレスドレン抜き付L型アダプター	
図面番号	T-07	株式会社 原　忠 大阪八尾工場

製品改良のため内容を予告なく一部変更する場合があります。