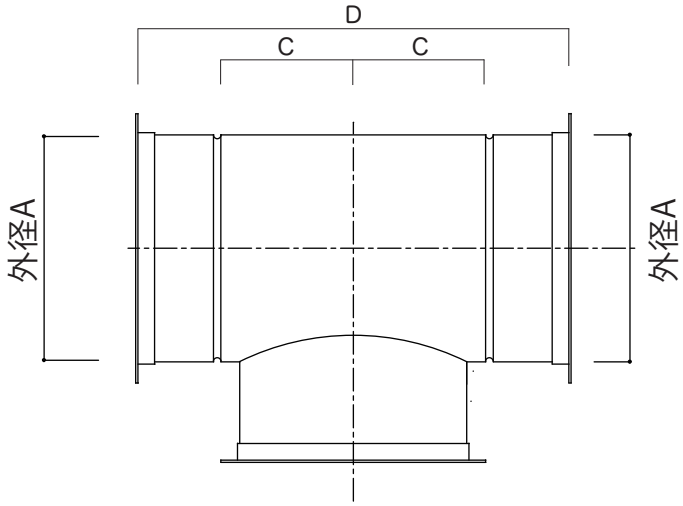

本体突き合わせアルゴン溶接

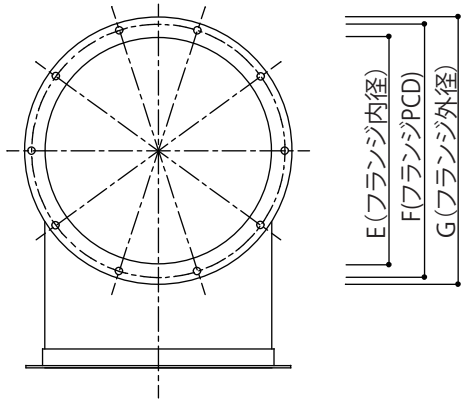

枝口径が違う場合に指定

TF1-○○○-□○○-□□-○○○

公称口径　　公称口径

SUS443J1　=J
SUS304　=S
亜鉛引き鋼鈑　=Z
板厚0.6t　=06
板厚0.8t　=08
板厚1.0t　=10
アングルF=LF
平板F　=FF

材質　SUS304/SUS443J1/亜鉛引き鋼板
板厚　0.6t/0.8t/1.0t

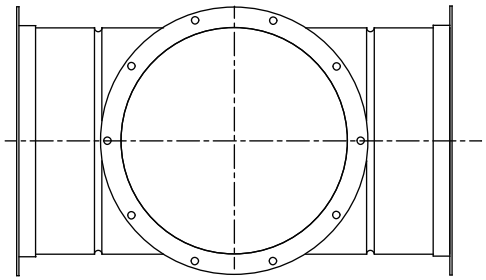

公称口径	A	B	C	D	E	F	G	N
150φ								
160φ								
200φ	201		140	500	204	235	254	10φx10
250φ	251		165	550	254	285	304	10φx10
255φ	256		168	556	259	290	309	10φx10
300φ	301		190	600	304	335	354	10φx10
350φ	351		215	650	354	390	414	10φx12
380φ	381		230	680	384	420	444	10φx12
400φ	401		240	700	404	440	464	10φx12
450φ	451		265	750	455	491	515	10φx16
500φ	501		290	800	505	555	585	12φx16
550φ	551		315	850	555	605	635	12φx16
600φ	601		340	900	605	655	685	12φx20
650φ	651		365	950	655	705	735	12φx20

フランジ仕様　鉄製シルバー塗装
内径寸法E　PCD寸法F　外径寸法G
穴径及び穴数　N
フランジは、200φ～300φまで　L25x3t
350φ～450φまで　L30x3t
500φ～650φまで　L40x3t

付属フランジは、鉄製です。
ステンレス製ご希望は、注文時に申しつけ下さい。
フランジは、全てルーズフランジです。シートパッキンをご使用下さい。

強度保持の為、口径により製作していない板厚・材質があります。
製品改良のため内容を予告なく一部変更する場合があります。

品　名	フランジ接続T管	
図面番号	TF-01	株式会社 原　忠 大阪八尾工場